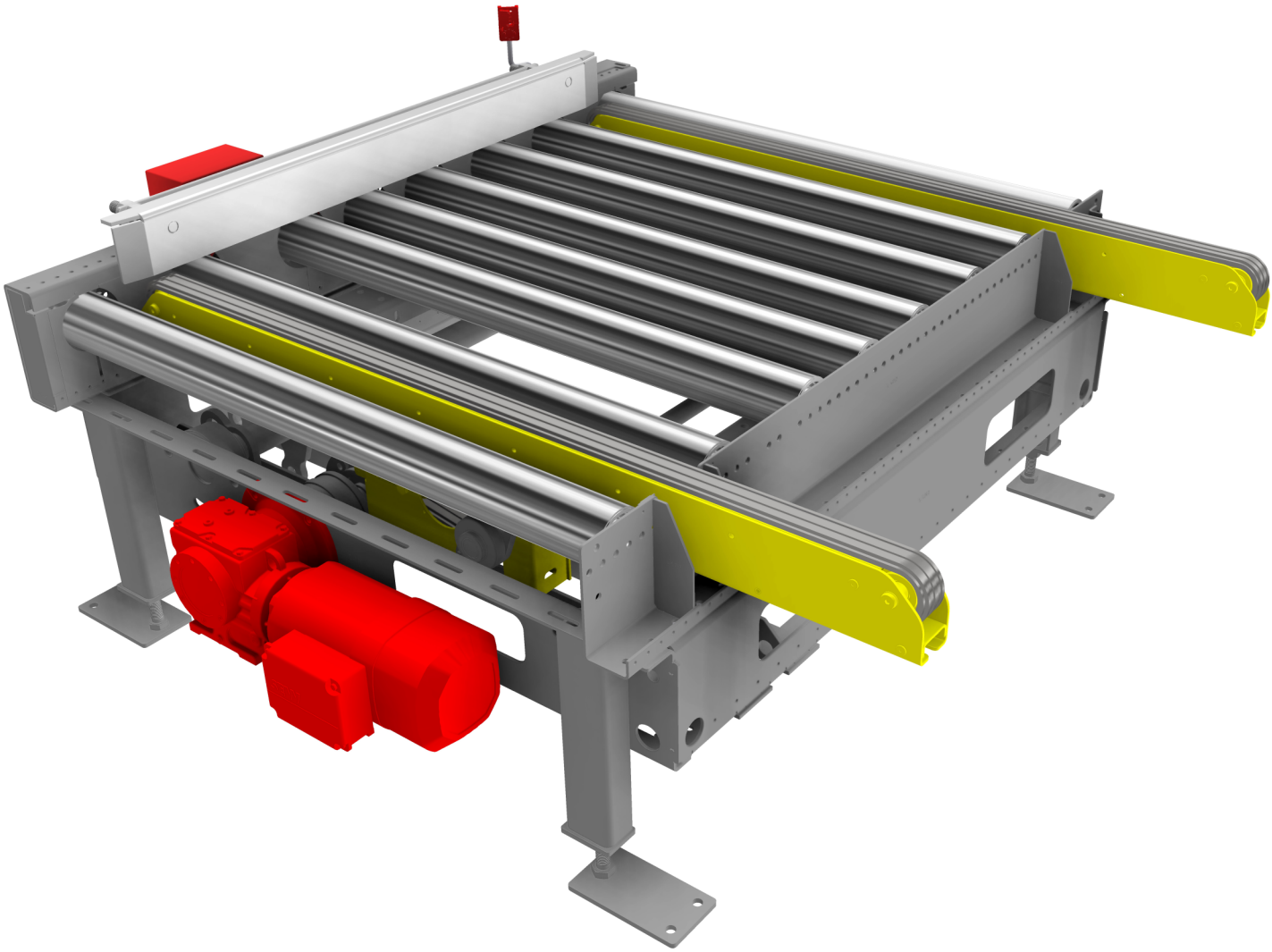

Kettenhubumsetzer

Der CCI Kettenhubumsetzer ist geeignet für den horizontalen Transport von vollen und leeren Paletten, Gitterboxen, Werkstückträgern und Skids.

- Als Transportkette kommt je Kettenstrang eine 10B1 Einfachrollenkette zum Einsatz.
- Die Transportketten werden in Kunststoffgleitschienen geführt.
- Geringer Umlenkradius (r=43 mm) für Übergabe zum folgenden Förderer.
- Die integrierte Spannstation ermöglicht ein einfaches Nachspannen der Kette.
- Die stabilen Rahmenprofile des Rollenförderers, im Abmaß 200 x 70 x 4 mm, werden sendzimir-verzinkt oder optional in Ihrem RAL-Farbton pulverbeschichtet.
- Die Antriebstation der Transportketten ist zwischen den Strängen unter der Bahn angeordnet.
- Unterschiedliche Antriebsmotoren, wie Drehstrom- oder polumschaltbarer Motor, Movimot oder Moviswitchantriebe, möglich.
- Der Parallelhub erfolgt pneumatisch und ist in wartungsfreien Kugellagern gelagert.
- Einstellbare Stützen zum Ausgleich von Bodenunebenheiten.
- Einsatz in normaler Raumtemperatur und bis zu -30°C im Tiefkühlbereich.

Optionen:

- Trittbleche zwischen den Kettensträngen, Endanschläge, Zentrieranschläge etc.

CCI Fördertechnik GmbH
Felix-Wankel-Str. 12
D - 74915 Waibstadt
Tel. +49 (0) 7263 / 919590-0
Fax +49 (0) 7263 / 919590-9
info@cci-foerdertechnik.de
www.cci-foerdertechnik.de

© CCI Fördertechnik 2015. Alle Rechte vorbehalten. Stand 01/2015.